COMUNE DI VERONA PROVINCIA DI VERONA
SETTORE:
PIANIFICAZIONE TERRITORIALE

PIANO URBANISTICO ATTUATIVO (PUA)

PIANO DI INTERVENTI prot. n°0268973 del 17.11.2009

ALL'INTERNO DEL TERRITORIO COMUNALE DI VERONA, VIALE SICILIA, PER CONTO DELLA DITTA BEGNONI S.r.L., DEI SIG.RI CARLESI FRANCESCO, CANTARELLA ROBERTO E BERTOLDI DANIELA.

Nuovi elaborati adeguati alla Conferenza di SErvizi del 28.6.2013

Il Progettista:

I Proprietari:

data: agosto 2013	PLANIMETRIA DELLE INFRASTRUTTURE A RETE ESISTENTI e DI PROGETTO	Scala: 1:1000
tavola: B 5/15 e 9/15	FOGNATURA	

ARCHITETTO DANIELE SALVATI - VIA ANZANI 11 - 37126 VERONA - TEL. 045 8344220 - FAX 045 5707243 - E-MAIL: arch.daniele.salvati@email.it

RILIEVO PLANIMETRICO FOGNATURA

scala 1:1000

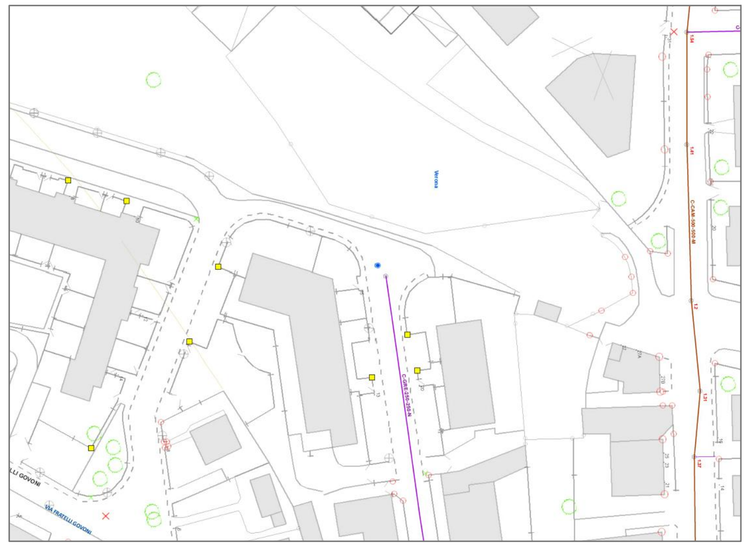

PROGETTO PLANIMETRICO FOGNATURA

scala 1:1000

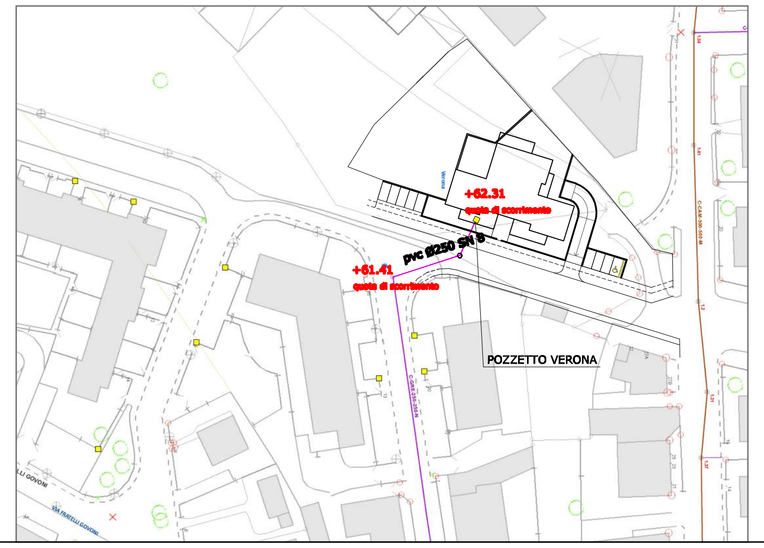

CHIUSINO IN GHISA SFEROIDALE CLASSE D 400 kN

con apertura articolata tramite rotula, passo d'uomo non < Ø mm 600

(peso complessivo kg 98,67 circa)

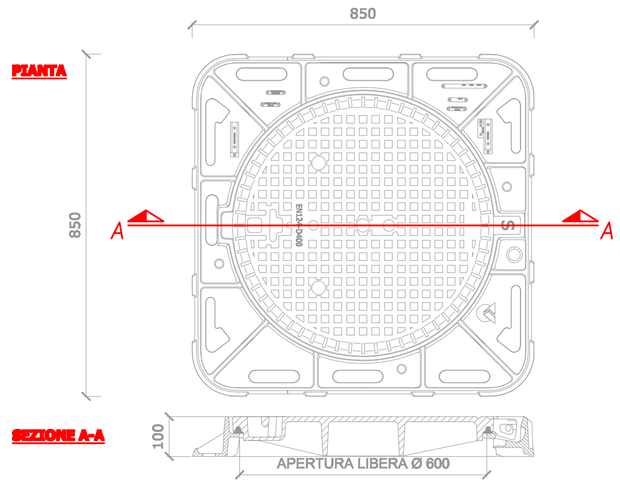

PARTICOLARE CHIUSINO IN GHISA E CLS classe D400 UNI EN 124

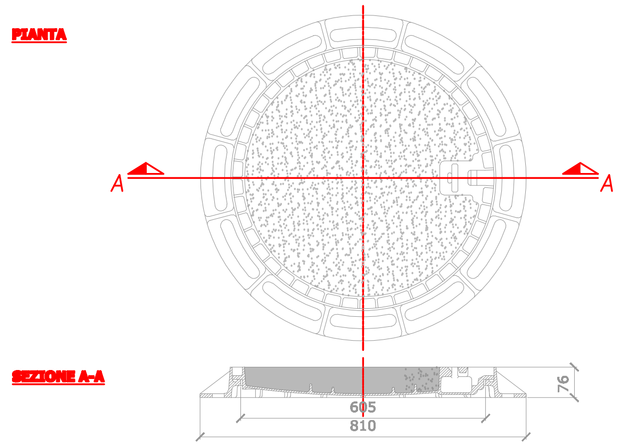

POZZETTO PER RETE DI FOGNATURA NERA

con soletta prefabbricata ed elementi raggiungi-quota

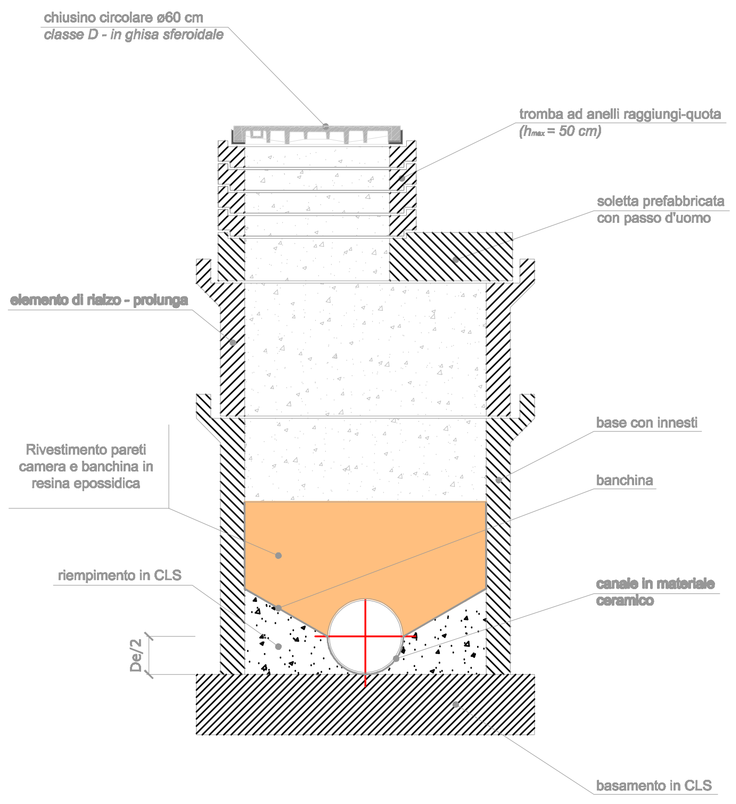

N.B.: chiusino ed elementi del pozzetto dimensionati secondo classe D norme UNI EN 124

SEZIONE STRADALE TIPO

FOGNATURA RETE NERA

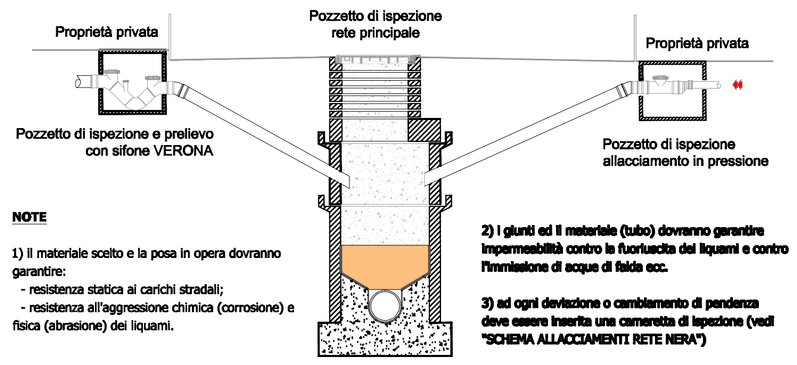

NOTE

1) Il materiale scelto e la posa in opera dovranno garantire:
- resistenza statica ai carichi stradali;
- resistenza all'aggressione chimica (corrosione) e fisica (abrasione) dei liquami.

2) I giunti ed il materiale (tubo) dovranno garantire impermeabilità contro la fuoriuscita dei liquami e contro l'immissione di acque di falda ecc.

3) ad ogni deviazione o cambiamento di pendenza deve essere inserita una cameretta di ispezione (vedi "SCHEMA ALLACCIAMENTI RETE NERA")

POZZETTO DI ISPEZIONE E PRELIEVO: PARTICOLARI

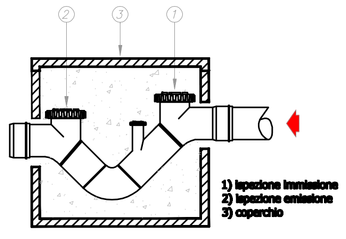

Pozzetto di ispezione e prelievo con sifone VERONA

SEZIONE PER LA POSA DI FOGNATURA

SEZIONE TIPO DI SCAVO SU STRADA COMUNALE

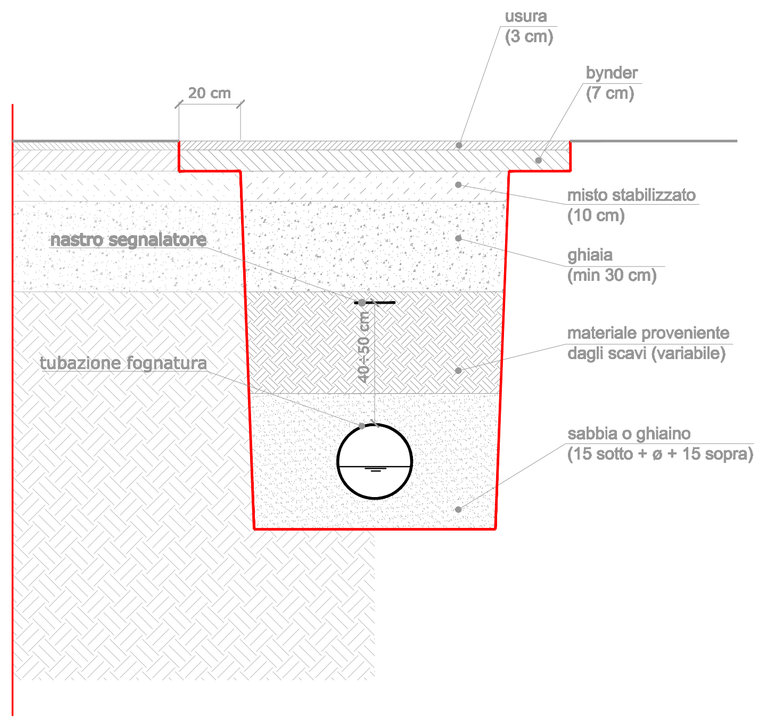

PROFONDITA' DI POSA: misurata sull'estradosso della tubazione di norma non inferiore a 0,90 m

DISTANZA TRA TUBAZIONI: 15 cm fino a ø350 mm e 20 cm oltre ø400 mm

DISTANZA TRA TUBAZIONI E TERRENO: 15 cm fino a ø350 mm e 20 cm oltre ø400 mm

INCLINAZIONE PARETI DELLO SCAVO: in base alla natura e consistenza del terreno (convenzionalmente pari a 0°)

LETTO DI POSA: 15 cm di sabbia o ghiaietto sotto la tubazione

RICOPRIMENTO: 15 cm oltre la generatrice superiore della tubazione